MANUAL DE INSTALARE ȘI INSTRUCȚIUNI DE ÎNTREȚINERE STAȚII DE EPURARE APE UZATE MENAJERE ONE2CLEAN

CAPACITĂȚI PENTRU UNITĂȚI DE LA 7 LA 20 LOCUITORI, VARIANTA CU 2 REZERVOARE

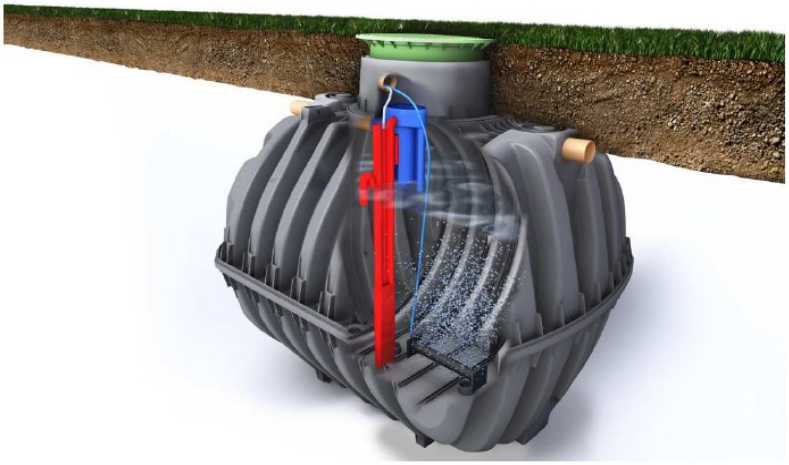

VARIANTA CU 2 REZERVOARE

1. LIVRARE

Dispozitiv ridicare apă curată	**Dispozitiv pentru prelevare probe**	**Țeavă aeratoare 2 buc. pentru 7 - 14 locuitori 4 buc. pentru 14 - 20 locuitori**
Țevi conectare	**Panou de comandă**	**Filtru pt. exces de nămol și accesorii**

Următoarele nu sunt incluse în kit-ul de instalare:

• Furtunuri pentru alimentarea aerului din dulapul de control către fosele septice. 2 furtunuri de aer de 13 mm și 2 de 19 mm sunt necesare.

Pot fi comandate sub următoarele numere de articol:

- **PVC hose, 20 metri, black, 13 x 3 mm – Cod 934017**
- **PVC hose, 20 metri, blue, 19 x 3 mm – Cod 934020**
- **PVC hose, 20 metri, transparent 13 x 3 mm – Cod 934011**

Rezervoarele Carat și capacele nu sunt incluse.

2. NOTE

2.1 SIGURANȚA

Respectați reglementările naționale de prevenire a accidentelor în timpul tuturor lucrărilor. În special pentru inspecție, o a doua persoană este necesară din motive de siguranță. În plus, respectați reglementările și standardele naționale valide în timpul instalării, asamblării, întreținerii și lucrărilor de reparații etc.

În timpul tuturor și lucrărilor pe sistem sau părți ale acestuia, închideți întotdeauna întregul sistem protejați-l pentru repornire neautorizată.

Mențineți întotdeauna închis capacul rezervorului, cu excepția cazului în care lucrați în rezervor. În caz contrar, există un risc ridicat de accident. Trebuie să fie doar capacele originale sau pe care GRAF le-a aprobat în scris.

GRAF oferă o gamă largă de accesorii, care sunt toate compatibile între ele și pot fi extinse pentru a forma sisteme complete. Utilizarea accesoriilor care nu au fost aprobate prin rezultatele GRAF pot duce la excluderea garanției.

2.2 VENTILAȚIE

Toate rezervoarele trebuie să fie ventilate. Trebuie comandate linii de ventilație suplimentare sau deschideri de ventilație daca este necesar. Liniile de ventilație trebuie comandate pentru a garanta ventilația naturală (efect de coș).

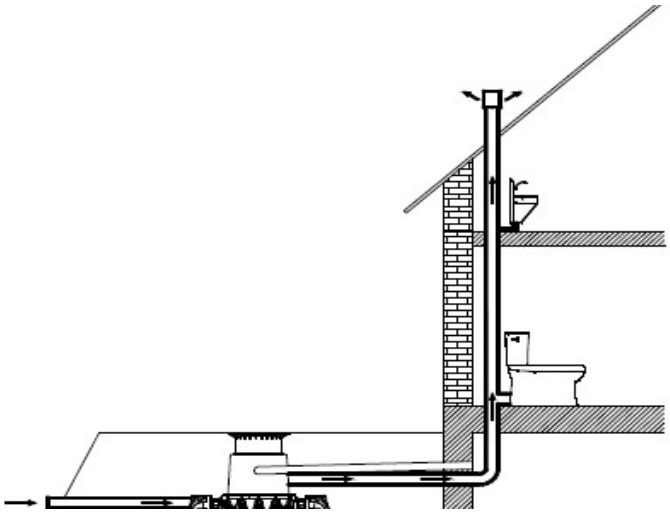

Ventilare cu ieșire libera

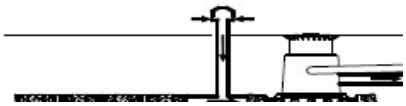

Ventilare cu tuneluri de dren și kit de aerisire

2.3 IDENTIFICARE

Toate conductele de apă de alimentare și ieșirile trebuie să fie identificate în scris cu mențiunile „APA NEPOTABILA” sau sub forma imaginilor (DIN 1988 partea 2, paragraful 3.3.2.) pentru a evita conexiunea necorespunzătoare cu rețeaua de apă chiar și după un număr de ani. Amestecuri pot apărea în continuare chiar și în caz de identificare corectă.

Prin urmare, toate punctele de extracție a apei trebuie prevăzute cu robinete cu încuietori pentru copii.

3. CONSTRUCȚIE ȘI PRINCIPIU DE FUNCȚIONARE

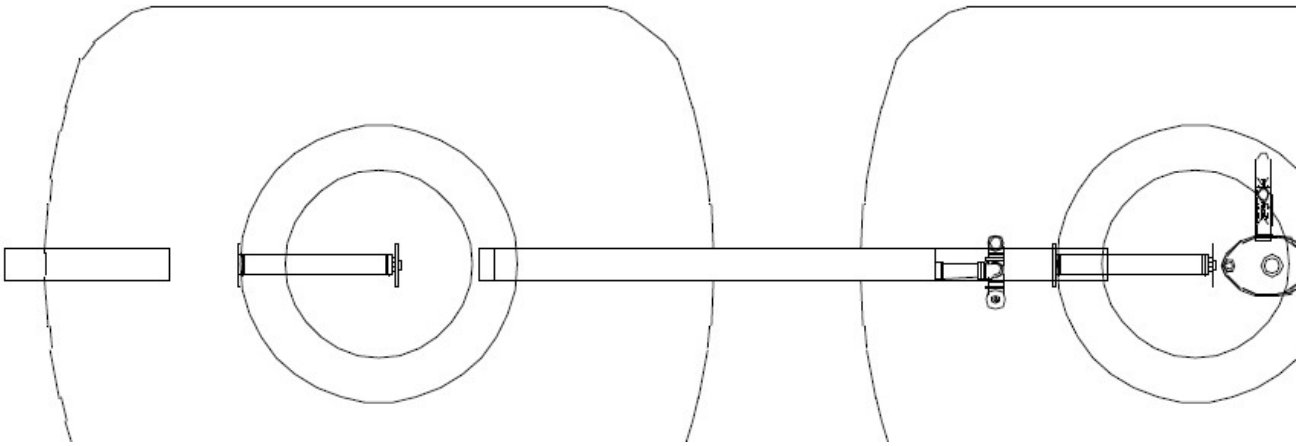

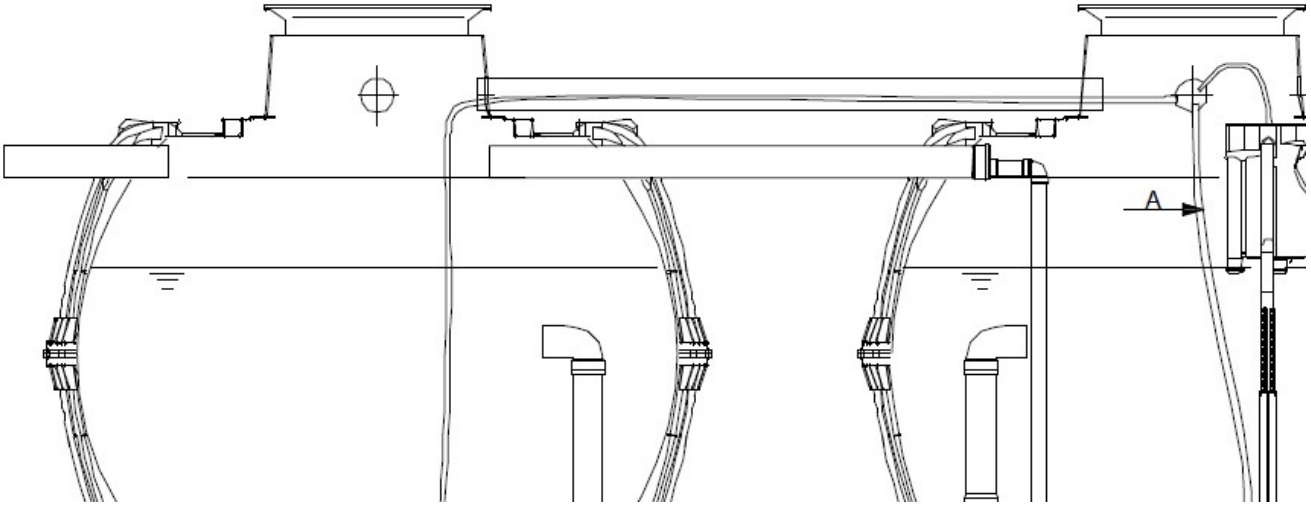

Sistemul de tratare al apelor uzate menajere este complet biologic și functionează conform procesului de retenție cu aerare pe termen lung. Sistemul este compus dintr-un perete care separă rezervorul într-o zonă de retenție pentru solide și o cameră de activare, conectate una la cealaltă în partea de jos. Prin urmare, în acest process toată canalizarea menajeră este expusă la tratarea aerobă a apelor uzate. Întregul sistem este aerat cu aer comprimat și nămolul activat datorită acestui proces, curăță apa uzată.

3. ASAMBLAREA KIT-ULUI ONE2CLEAN*

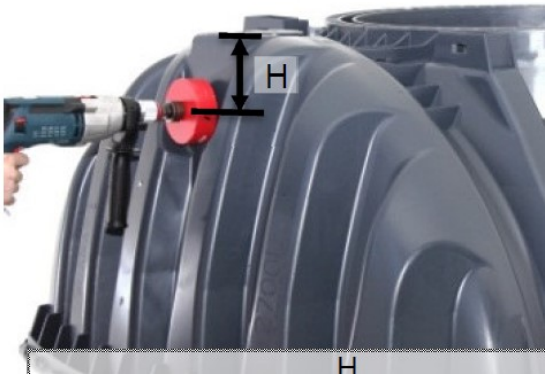

1. Perforați gurile de intrare-ieșire cu o carotă DN 100 (diametru 124mm).

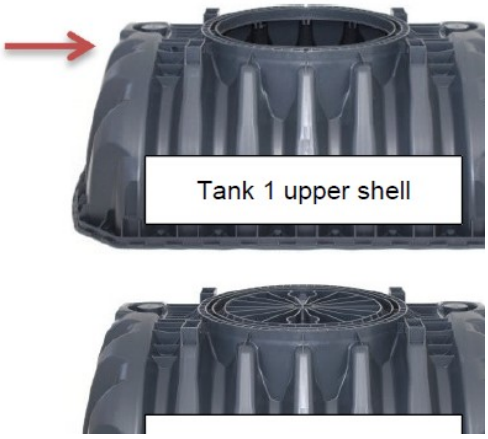

2. La primul rezervor, gurile pentru intrare-ieșire trebuie făcute ca în imagine. Săgețile arată direcția de curgere.

3. La al doilea rezervor, gurile de intrare-ieșire trebuie făcute ca în imagine. Săgețile arată direcția de curgere.

4. Debavurați găurile. Introduceți garnitura DN 100.

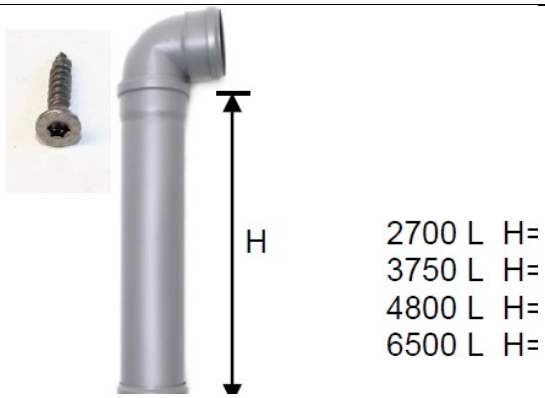

5. Asamblați partea de ieșire de jos între rezervoare. Trebuie fixate cu șuruburi.

6. Inserați sifonul de preaplin în rezervor.

7. Amplasați capacul superior peste cel inferior al rezervorului

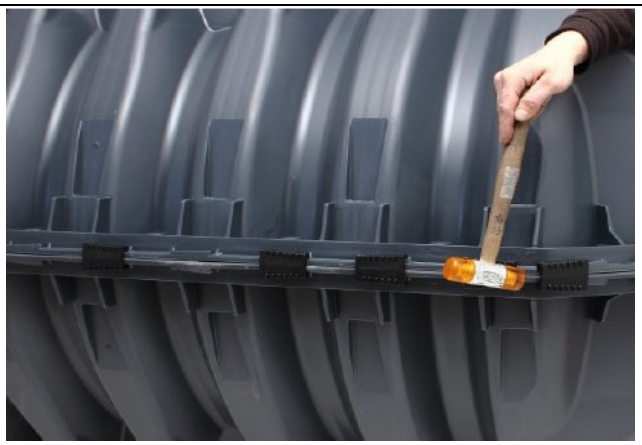

8. Adaugați clemele de fixare și etanșarea. Apoi domul.

9. O coardă trebuie atașată aeratorului țevii. Furtunul de 19 mm trebuie conectat in partea opusă.

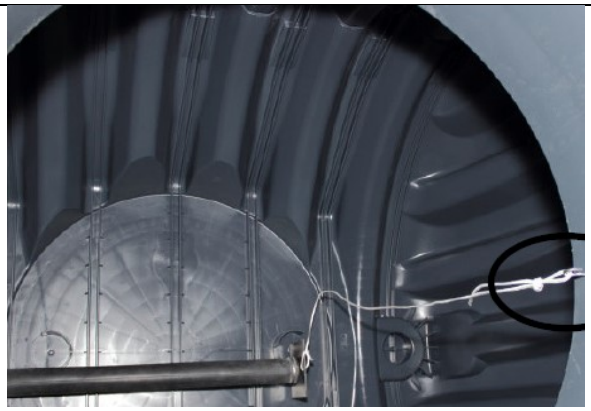

10. Pentru atașarea corzii, se fixează o ancoră în interiorul domului.

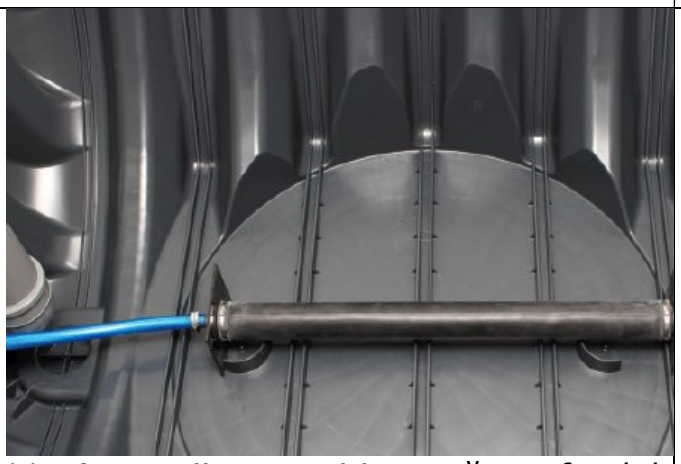

11. Aeratorii se poziționează pe fundul rezervorului.

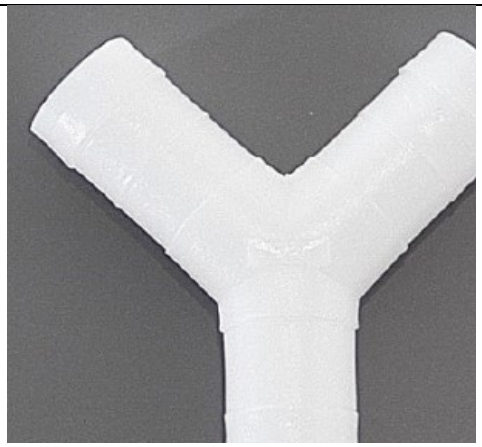

12. La sistemele cu 4 aeratori furtunurile se împerechează cu o piesă Y.

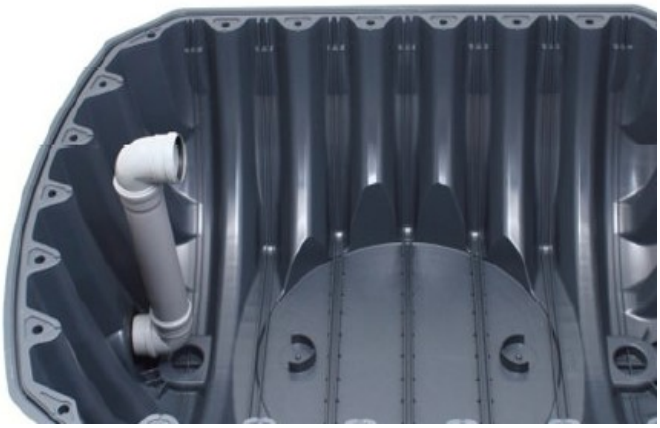

13. Instalați sifonul de preaplin în primul rezervor.

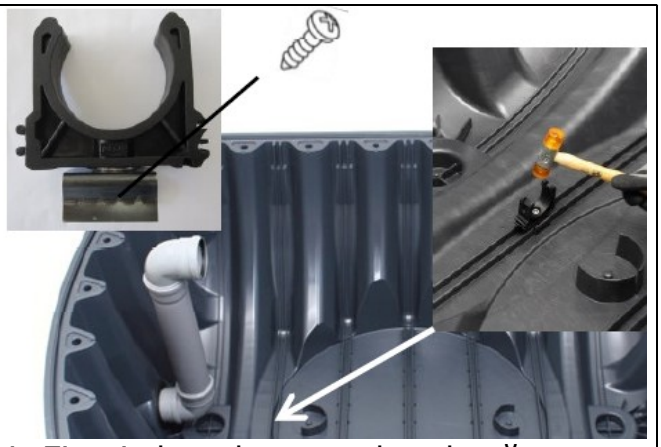

14. Fixați clemele central pe bază.

15. Asamblați partea superioară a rezervorului conform instrucțiunilor. Repetați pasul 11 la rezervorul 2.

16. Inserați țeava de retur namol din interior, în locașul stabilit.

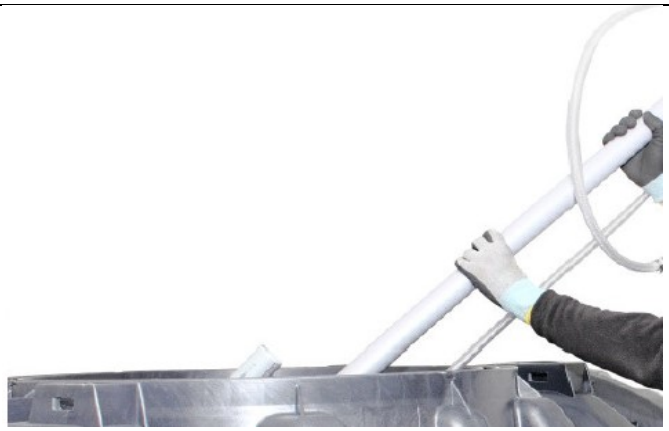

17. Inserați returul pentru nămol în rezervor.

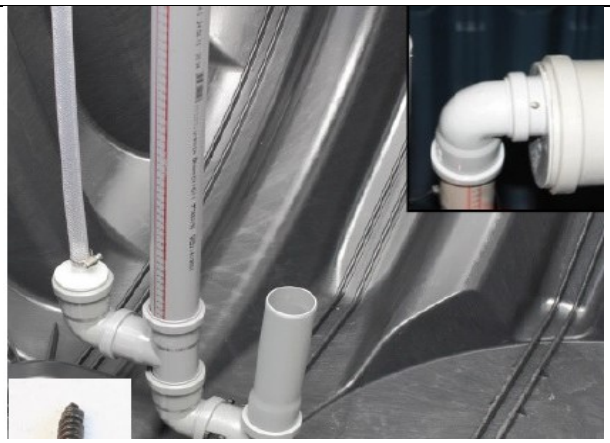

18. Fixați returul pentru nămol in clemă si fixați cu șurub. Sus, fixați în țeava de retur nămol.

19. În funcție de capacitatea rezervorului, talpa ridicătorului trebuie ajustată. Valoarea trebuie să corespundă cu cea de pe ridicător.

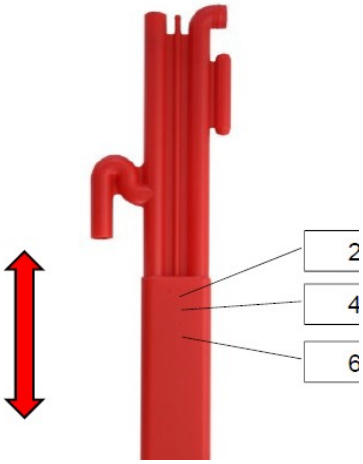

20. În funcție de capacitatea rezervorului, înălțimea ridicătorului trebuie ajustată cu ajutorul marcajelor. Ajustarea finală se face în rezervor.

21. Asamblați ridicătorul și unitatea de prelevare probe.

22. Apăsați până se fixează.

23. Introduceți ansamblul în rezervor.

24. Așezați ridicătorul lansa susținerea peretelui.

25. Fixați ridicatorul și colectorul de probe pe rezervor. Fixați cu șurub.

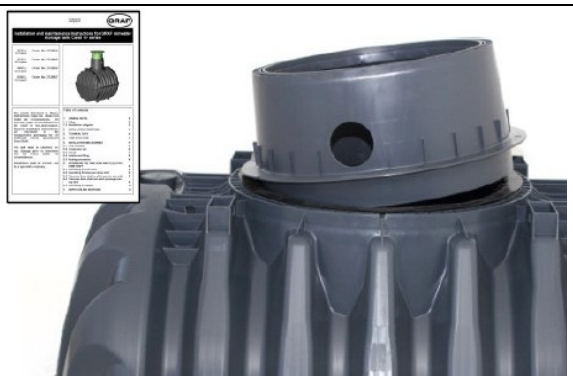

26. Montați domul rezervorului conform instrucțiunilor.

27. Conectați un furtun de aer de 13 mm la ridicător pentru extracția apei curate.

28. Conectați un furtun de aer de 13 mm la ridicator pentru returul sedimentelor.

4. ASAMBLAREA PANOULUI ONE2CLEAN DE EXTERIOR*

1.Cabinet extern pentru panou de comandă

2. Înainte de instalare, se lipește o bandă dublu adezivă, sau de spumă pe spatele panoului.

3. Unitatea de control se montează pe cabinet cu șuruburile furnizate.

4. Poziționați suflanta (compresorul) deasupra unității de control și conectați-le utilizând furtunurile la 90 de grade furnizate și clemele.

5. Conectați distribuitorul de aer suplimentar.

***Pentru detalii suplimentare, consultați manualele de instalare ale rezervorului Carat și al panoului de comandă.**

5. DATE TEHNICE

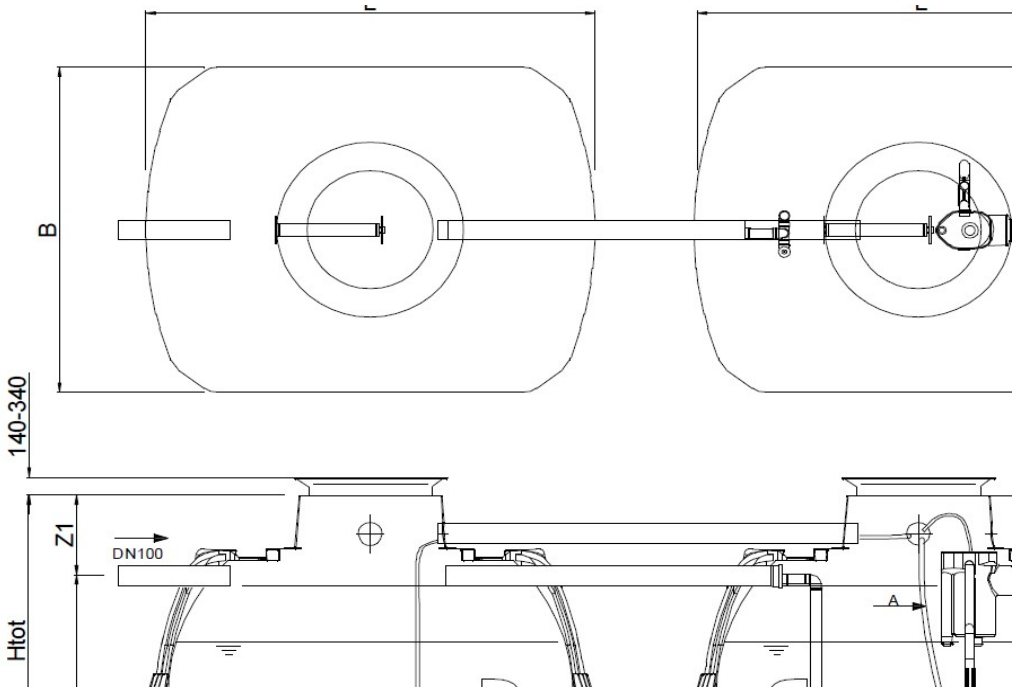

Rezervor	2 x 2700 l	2 x 3750 l	2 x 4800l	2 x 6500 l
Nr. locuitori	7-10	10-14	14-16	18-20
Debit maxim zilnic	1,05 m³/zi	1,50 m³/zi	2,10 m³/zi	2,70 m³/zi
Lungime - L	2080 mm	2280 mm	2280 mm	2390 mm
Lățime - B	1565 mm	1755 mm	1985 mm	2190 mm
Înălțime/Htot	1690/2010*mm	1870/2200*mm	2100/2430*mm	2380/2710*mm
Intrare Z1	430/750*mm	430/750*mm	515/835*mm	535/855*mm
Intrare Z2	1260 mm	1450 mm	1595 mm	1855 mm
Ieșire A1	470/800*mm	470/800*mm	470/800*mm	470/800*mm
Ieșire A2	1255 mm	1445 mm	1590 mm	1850 mm

***Cu dom Maxi**